

ПСН-110DC-12-3(2)
ВПТС.426424.001-41
Импульсный источник питания

Входное напряжение 110 В DC.
Выходное напряжение 12 В DC, 2 канала.
Установка на DIN-рейку.
Транспортное исполнение М25.

Особенности

- Гальваническая изоляция каналов друг от друга и входного напряжения.
- Возможность конфигурирования каналов в резервированную систему с общей нагрузкой.
- Защита от импульсных помех и перенапряжений по входу.
- Защита от перегрузки и короткого замыкания по выходу.
- Ограничение пускового тока.
- Низкий уровень создаваемых кондуктивных и индуктивных помех.
- Механическое и климатическое исполнение для подвижного состава.
- Разъемные соединения обеспечивают надежность и удобство монтажа.
- Спроектирован на современной элементной базе.
- Разработан и производится в России.
- Решение отработано на подвижном составе железных дорог.

Технические данные

Наименование			Значение
Напряжение питания			77...144 В постоянного тока
КПД			не менее 91%
Выходные параметры в схемах подключения:			
Схема подключения	Напряжение	Ток	Мощность
1. Работа на две независимые нагрузки	2 × 12 В	2 × 6 А	2 × 72 Вт
2. Двухполярное выходное напряжение	±12 В	6 А (на канал)	144 Вт
3. Последовательное включение каналов	24 В	6 А	144 Вт
Пусковой ток			не более 1 А
Защита по короткому замыканию			отключение нагрузки
Защита от превышения входного напряжения			150...250 В, до 2 с
Защита от импульсных помех по входу			до 600 В, 10 мс
Пульсации выходного напряжения			не более ±50 мВ
Температура эксплуатации			-50 °С...+70 °С
Срок службы			20 лет
Степень защиты			IP20
Масса блока, не более			не более 1,8 кг
Габаритные размеры			189,7x36x142,3 мм
Группа механического исполнения			М25

Габаритный чертеж

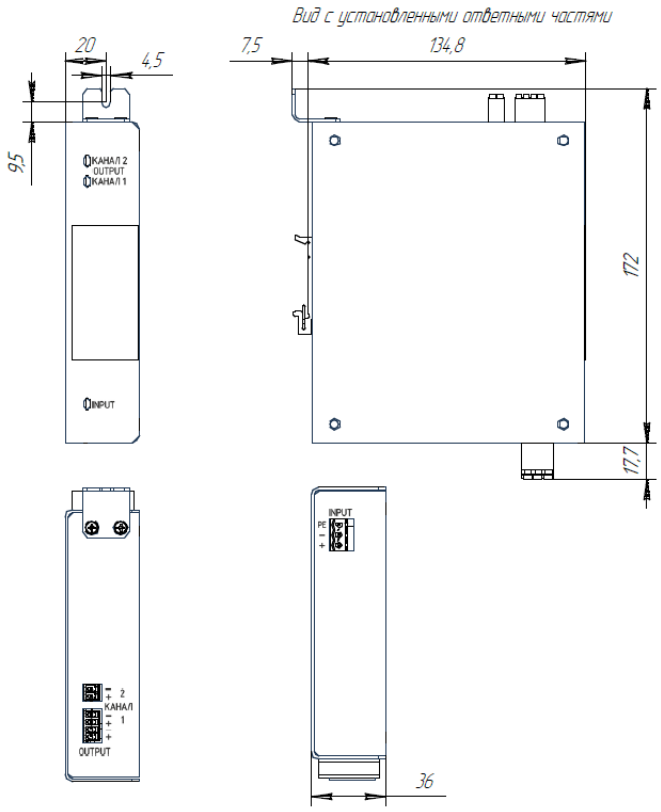

Вариант монтажа на панель
Исполнение ПСН-110DC-12-3(2) ВПТС.426424.001-41.П

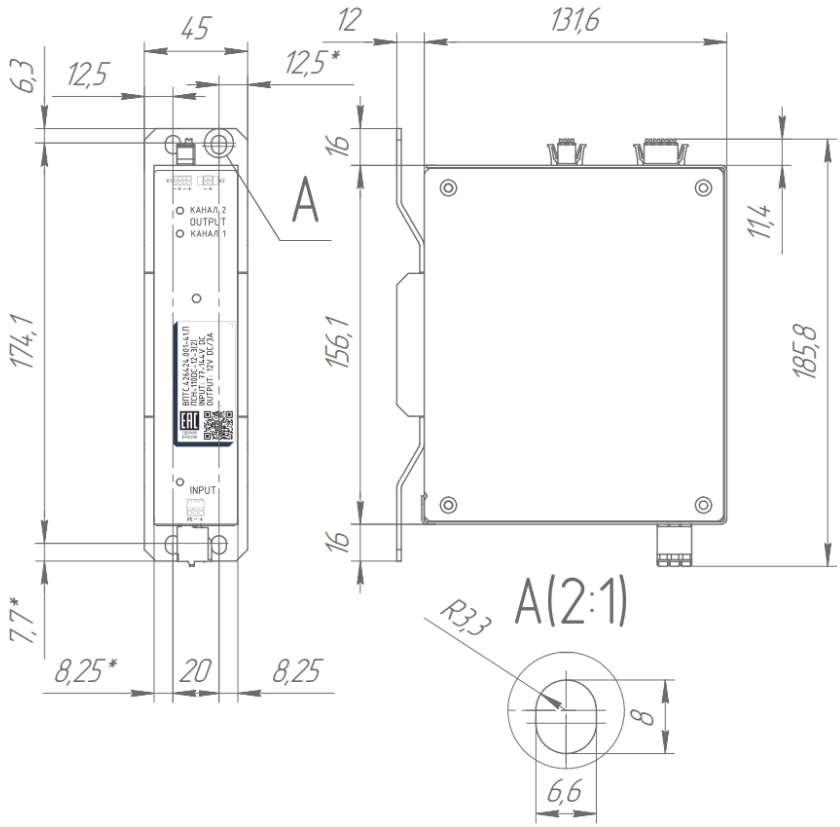

Схема подключения

1) Работа на две независимые нагрузки (2x12В)

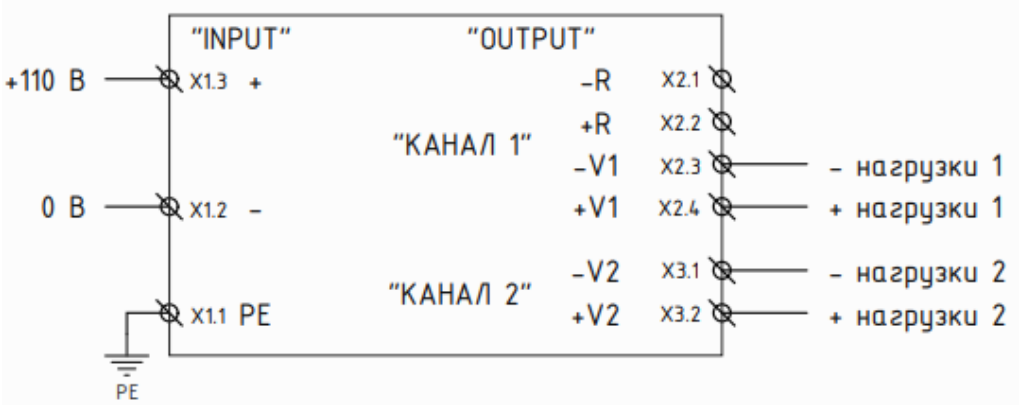

2) Двухполярное выходное напряжение (±12В)

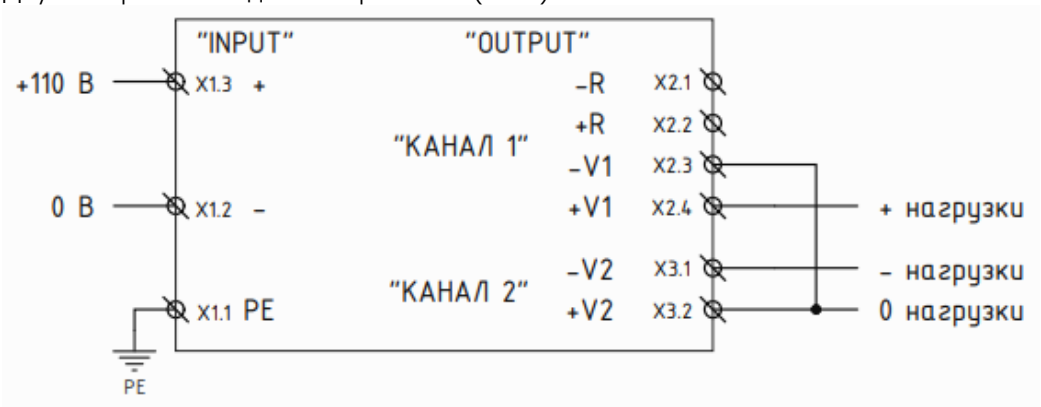

3) Последовательное включение каналов (24В)

